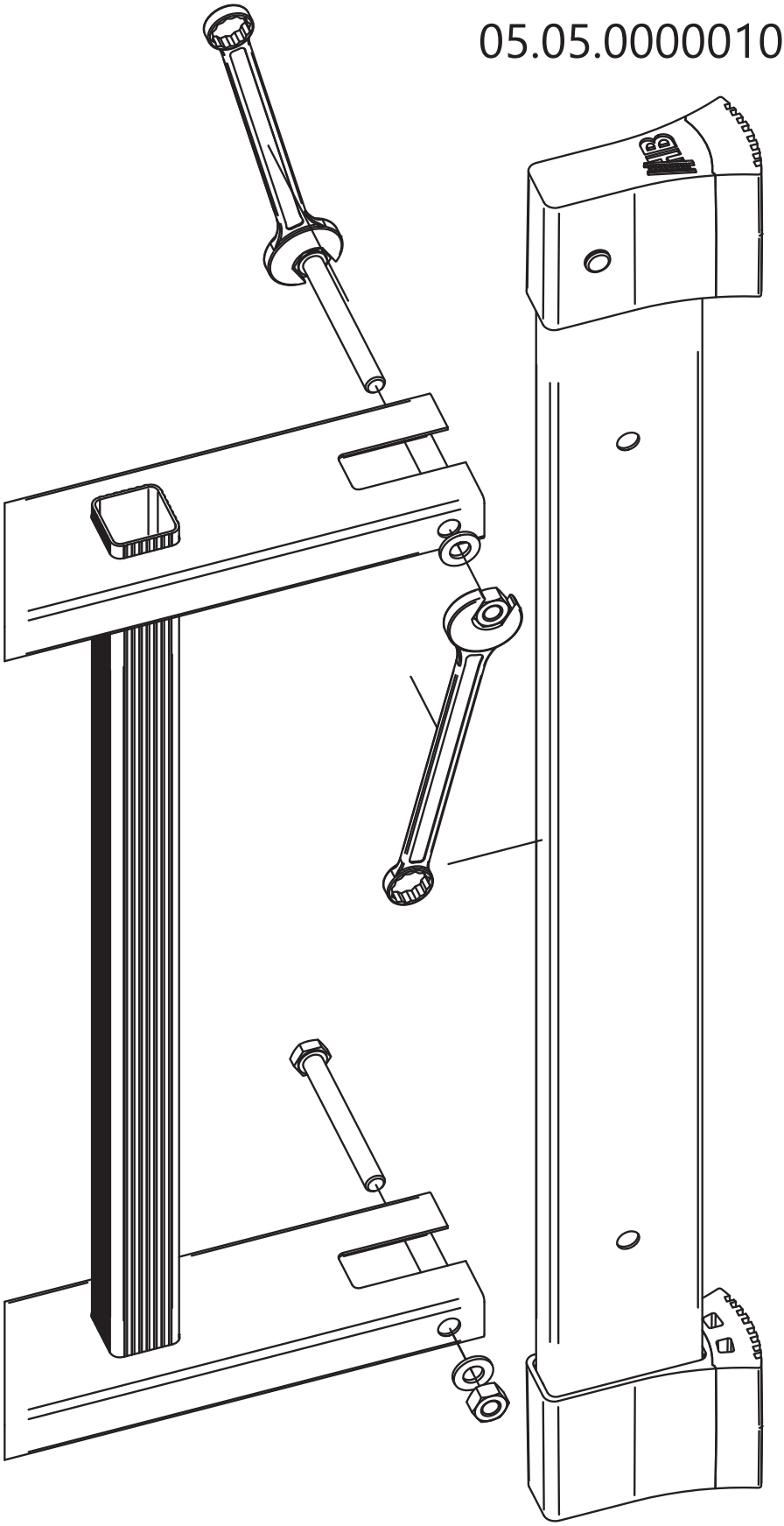05.05.0000010